ՄՊ 3 Մ1:50

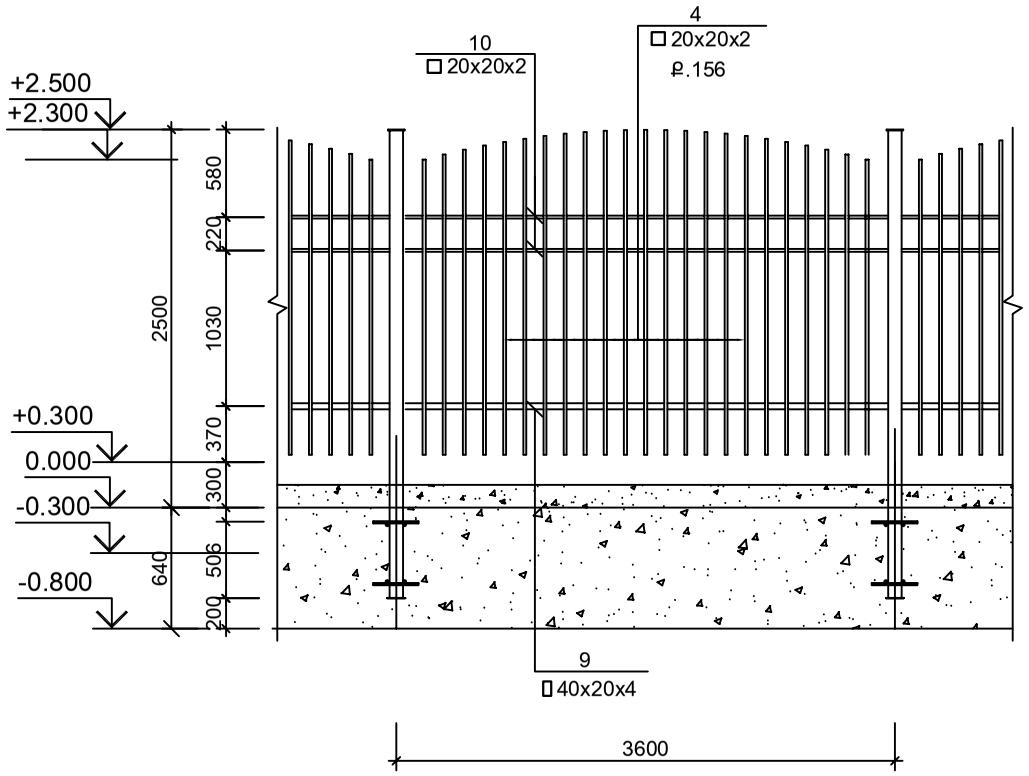

ՄՊ 4 Մ1:50

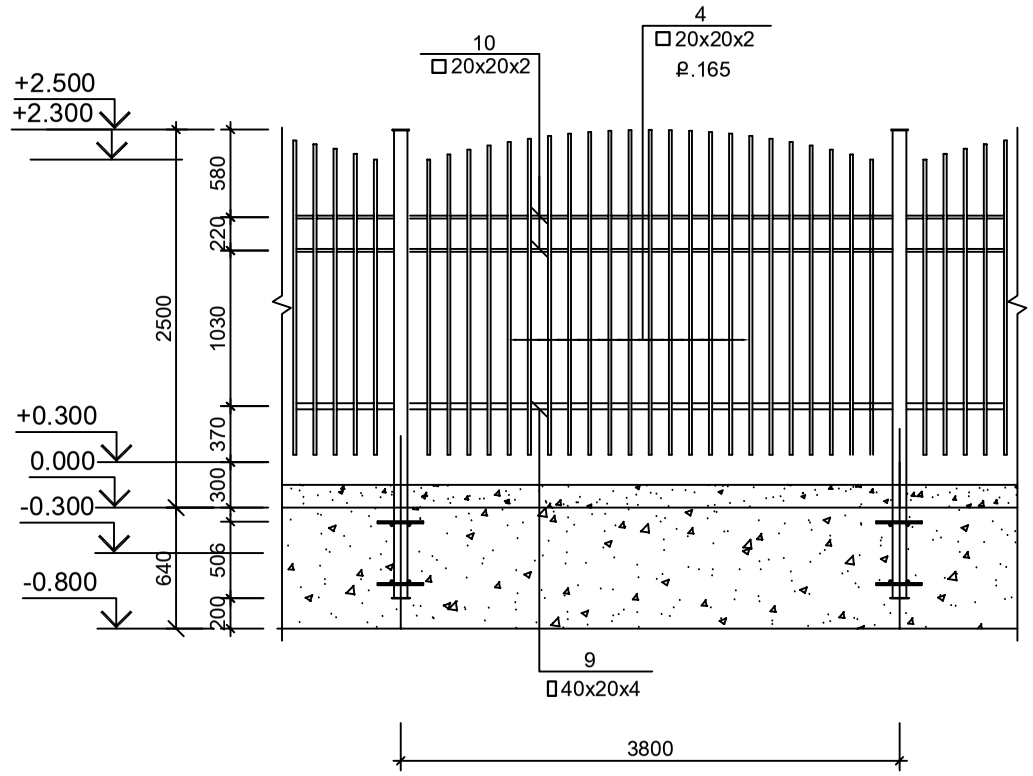

ՄՊ 5 Մ1:50

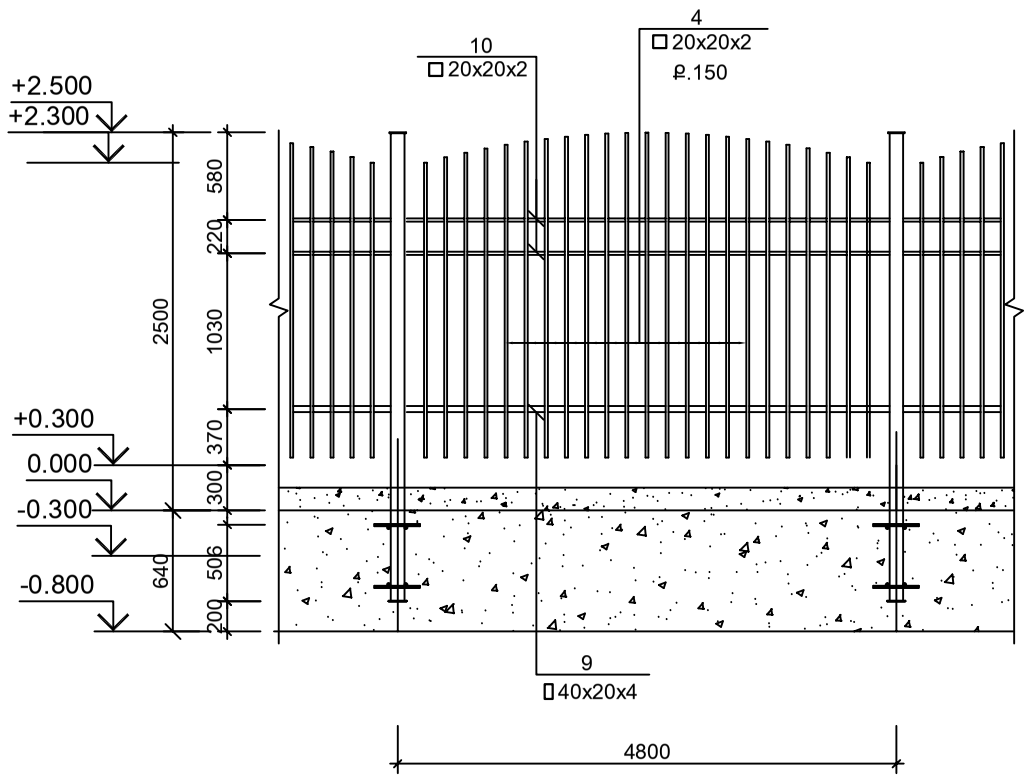

ՄՊ 6 Մ1:50

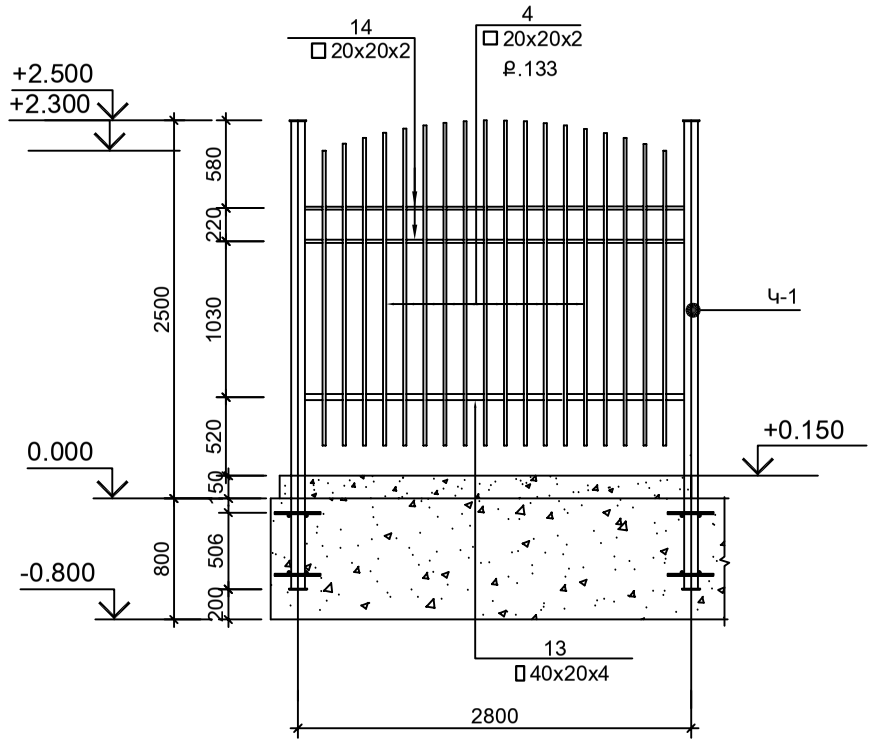

ԴՌ-1 Մ1:50

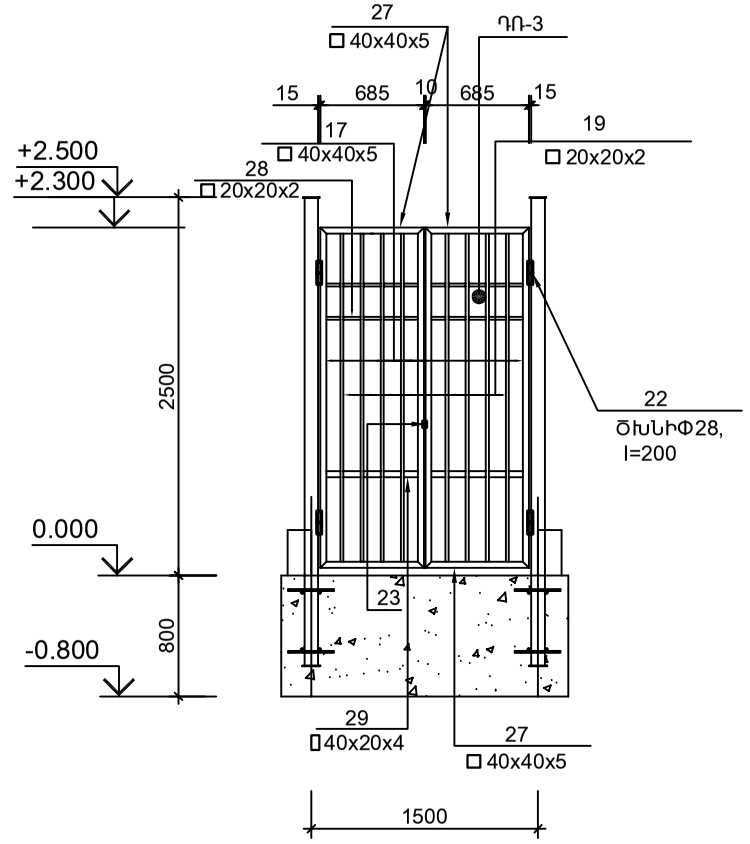

			Մալաթիա-Սեբաստիա վարչական շրջան Ա. Բաբաջանյան փողոց N 4 Շենք N 181 հիմնական դպրոց ՊՈԱԿ-ի պարսպի կառուցում	ՓՈՒԼ	ԹԵՐԹ	ԹԵՐԹԵՐ
ՆԳՃ	Ռ. ԱՐՁՈՒՄԱՆՅԱՆ			ՃՇ	8	13
ՆԱԽԱԳԾԵՑ	Ռ. ԱՐՁՈՒՄԱՆՅԱՆ		ՄՊ 3, ՄՊ 4, ՄՊ 5, ՄՊ 6, ԴՌ-1	<< ԱՐԽԻ ԷՎՐԻԿԱ >> ՍՊԸ լիցենզիա № 13687		